| | | |
|---|---|---|
| ثانوية حردى محمد - تبسة | **الإختبار الثلاثي الأول** | السنة الدراسية : 2018 / 2019 |
| السنة الثانية تقني هك | | المـــــادة : تكنـــولوجيا |

**الإشكالية :** عامل الورشة يجد صعوبة للعمل على بعض القطع الميكانيكية التي تتطلب مسكها و تثبيتها .
لهذا الغرض نقترح الجهاز المبين على الرسم لتحديد الموقع المتمثل في ملزمة متوازية الفكين.

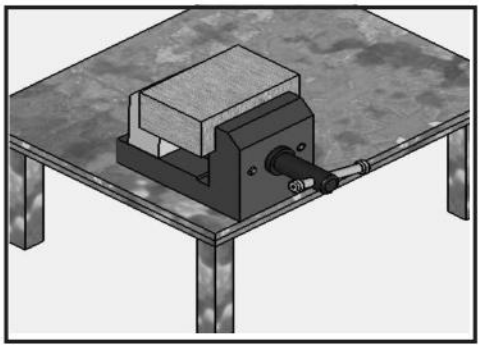

**شكل 1:** تحديد الموقع

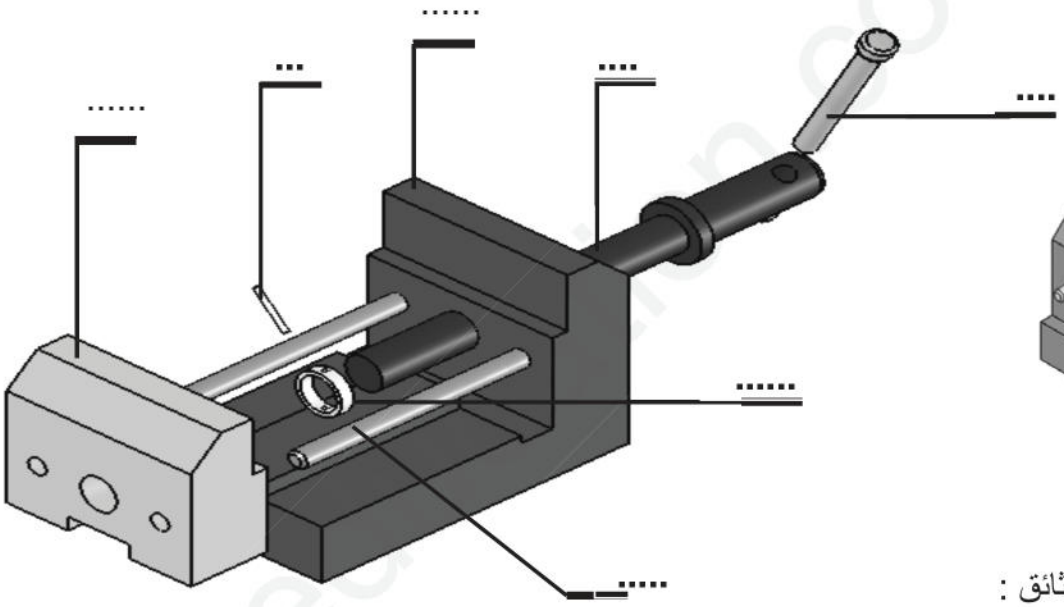


**شكل 3**

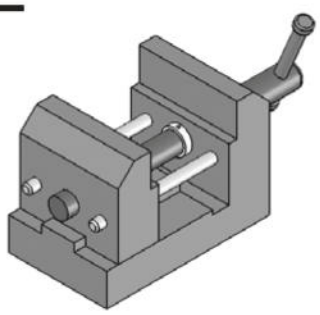

**شكل 2**

يحتوي الملف على خمس وثائق :

وثيقة 1 : تقديم الموضوع
وثيقة 2 : رسم الجهاز.
وثيقة 3 : دراسة تكنولوجية
وثيقة( 4 - 5 ): دراسة بيانية

**العمل المطلوب :** يطلب منك دراسة هذا الجهاز :

1 . تكنولوجيا : الإجابة تكون مباشرة على الوثيقة 5/1 و 5/3

2 . بيانيـــــا : أتمام على الوثيقة 5/4 و 5/5 المساقط الناقصة

**ملاحظة :** - لا يسمح باستعمال أي وثيقة خارجية إلا الوثائق المسلمة.



2as.ency-education.com

# الدراسة التكنولوجية

## 1- التحليل الوظيفي :

1-1- أنجز الوظيفة الإجمالية للجهاز ( علبة 0 – A ) .

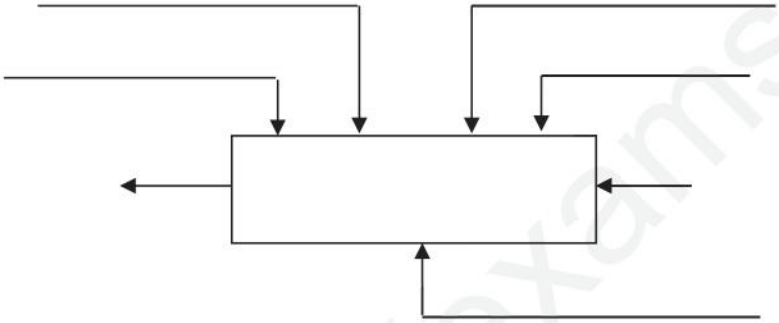

1-2- أكمل المخطط التجميعي للوظائف ،
ثم صياغتها داخل الجدول:

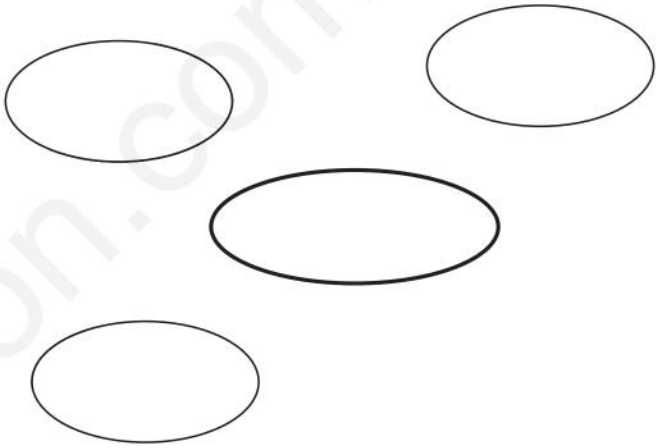

| الوظيفة | الصياغة |
|---|---|
| | |
| | |

## 2- قراءة الرسم :

2-1- ما نوع الرسومات التالية :
شكل 2 وثيقة 5/1 : رسم .....
شكل 3 وثيقة 5/1 : رسم .....
وثيقة 5/2: رسم .....
وثيقة 5/4 : رسم .....

2-2- ما هو المقاس المستعمل للوثيقة 5/2 ؟.
.....
.....

2-3- أعط أبعاده.
.....

2-4- ما هوالمقياس المستعمل وما نوعه وثيقة 5/2 ؟
.....
.....

2-5- أذكر المساقط الموجودة على الوثيقة 5/2
.....
.....
.....

## 3- التحليل التكنولوجي :

3-1- ما هو عدد أعمدة التوجيه (دليل) في الجهاز ؟
.....

3-2- ما هو عدد القطع المكونة الجهاز ؟
.....

3-3- أكتب أرقام القطع الناقصة في **شكل 3 وثيقة 5/1** و في **الوثيقة 5/2**

3-4- ما هو الفرق بين الزهر و الصلب ؟
.....
.....
.....
.....
.....

3-5- ماهي مادة صنع مادة القطعتين 2 و 3 واشرح تعيينهما ؟
.....
.....
.....
.....
.....
.....



2as.ency-education.com

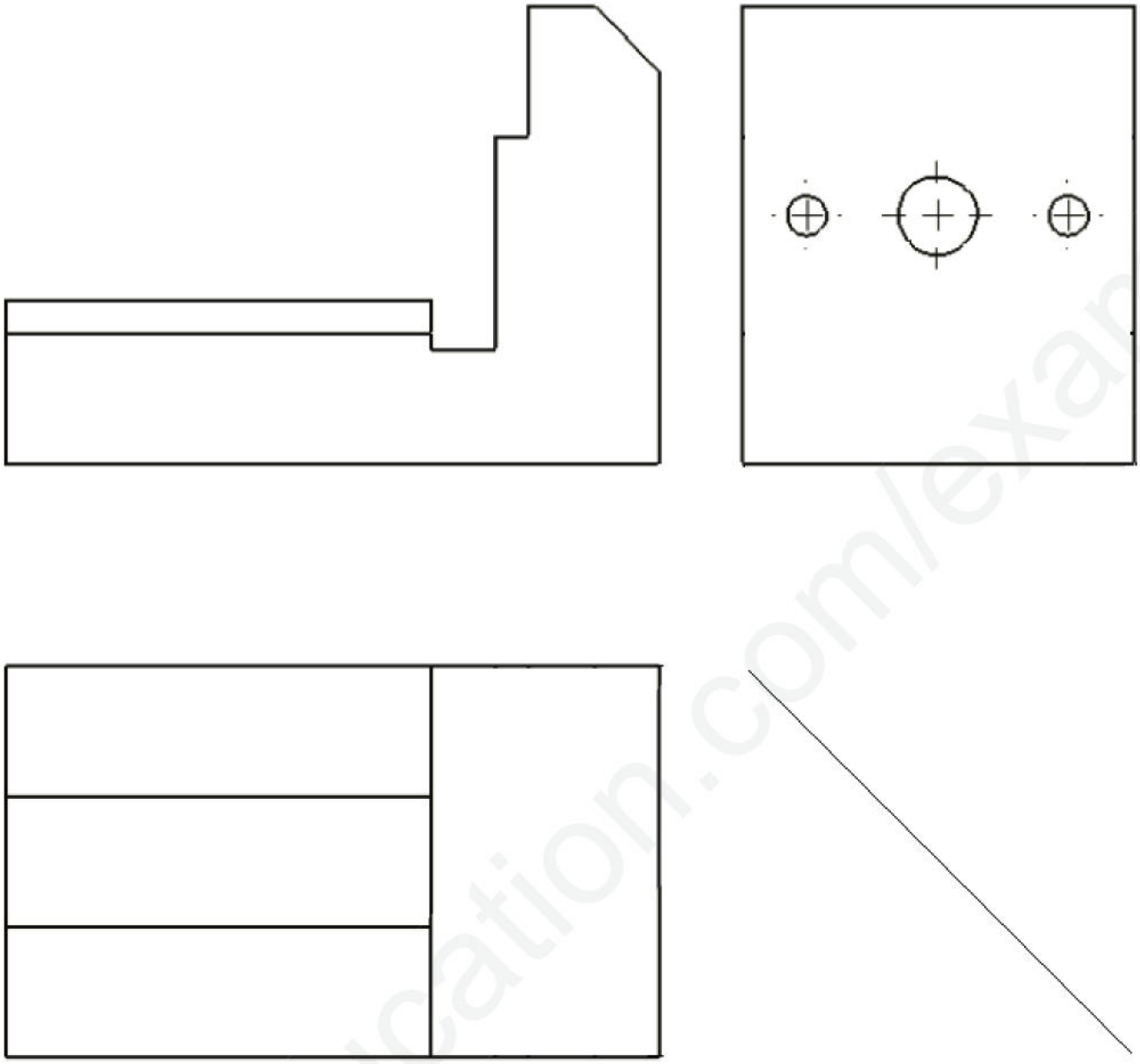

| | | |
|---|---|---|
| مادة : S 235 | الفـك الثــابت | اللقب :..... |
| السلم : 1:1 | ثانوية حردى محمد | الاسم :..... |
| | | الرقم :5/4 Ar |

2as.ency-education.com

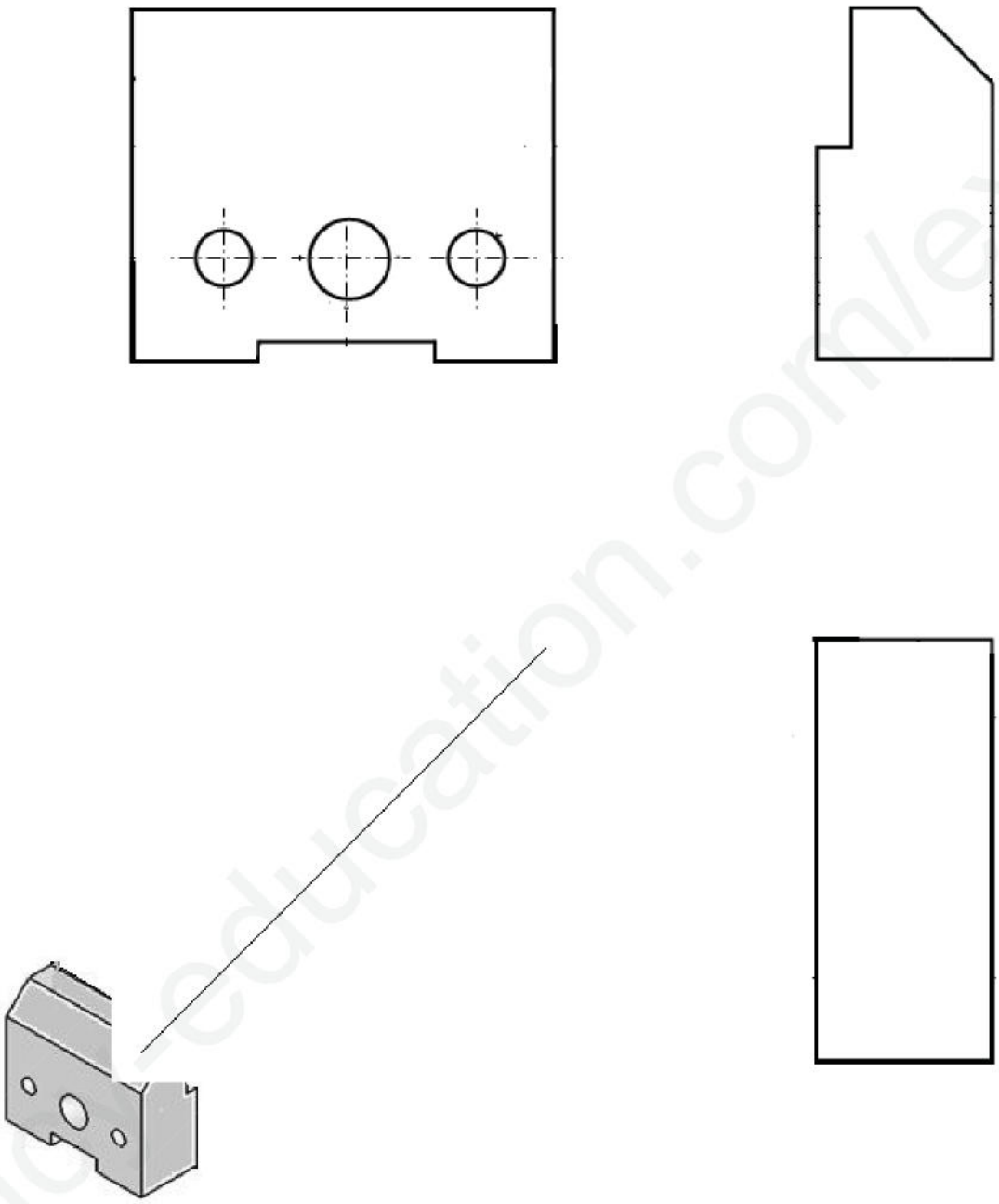

| | | |
|---|---|---|
| السلم : 1:1 | الفك المتحرك | اللقب : ..... |
| | | الاسم: ..... |
| | ثانوية حردى محمد | الرقم: 5/5 |

2as.ency-education.com