الثانوية : العربي عباسي .

القسم : 1 ج م ع تك

اختبار الفصل الاول في مادة التكنولوجيا

المدة : ساعة .

2018-2017

الاسم : ..... اللقب : .....

القسم .....

التمرين الاول :)(3.5ن)

① - توجد عدة انواع لمحطات توليد الطاقة الكهربائية اذكر ثلاث انواع منها .

....

② - تمر الطاقة الكهربائية عند مسارها بثلاث مراحل اساسية اذكرها .

....

③ - بعد انتاج الطاقة الكهربائية بتوترات متوسطة (MT) تنقل بتوترات علية جدا (THT) ل .....

التمرين الثاني (6.5ن)

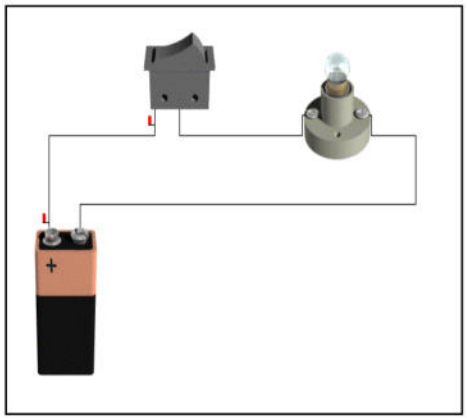

لاحظ الشكل المقابل :

① - اكمل العبارات التالية .

- نستعمل لقياس شدة التيار الجهاز .....ويربط على .....
- نستعمل لقياس التوتر الكهربائي الجهاز ..... ويربط على .....
- عند غلق القاطعة يمر التيار الكهربائي في المصباح فيترك اثر .....

يحمل المصباح المواصفات التالية

② - اكمل الجدول التالي .

الاشارة	المدلول	الوحدة	رمز الوحدة
12v	.....	.....	.....
25w	.....	.....	.....

③ - احسب شدة التيار الكهربائي I المارة في المصباح .

.....

التمرين الثالث :(10ن)

ليكن التركيب التالي : $R_4=6\Omega$ $R_1=R_2=R_3=3\Omega$

❖ ضع العلامة × على الاجابة الصحيحة .

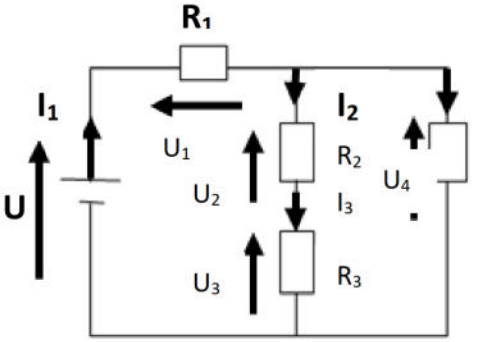

① - R_1 و R_4 مربوطتان على :

التسلسل ☐ التفرع ☐ لاعلى التسلسل ولا على التفرع ☐

② - R_2 و R_3 مربوطتان على :

التسلسل ☐ التفرع ☐ لاعلى التسلسل ولا على التفرع ☐

③ -بالنسبة ل I_2 و I_4 :

I_2 اصغر I_4 ☐ I_2 اكبر I_4 : ☐ $I_4 = I_2$: ☐

④ بالنسبة ل I_2 و I_3 :

I_2 اصغر I_3 ☐ I_2 اكبر I_3 : ☐ $I_3 = I_2$: ☐

⑤ -احسب المقاومة المكافئة Req للدارة المكافئة .

.....

.....

⑥ -اذا كان $I_1=2A$ احسب قيمة التوتر قيمة U .

.....

⑦ -احسب الاستطاعة الكهربائية المستهلكة من طرف المقاومة R_1 .

.....

⑧ -احسب الطاقة الكهربائية المستهلكة من طرف المقاومة خلال t=1 min .

.....

بالتوفيق

1as.ency-education.com